Ladies Classic Hoody Full Zip - 021045

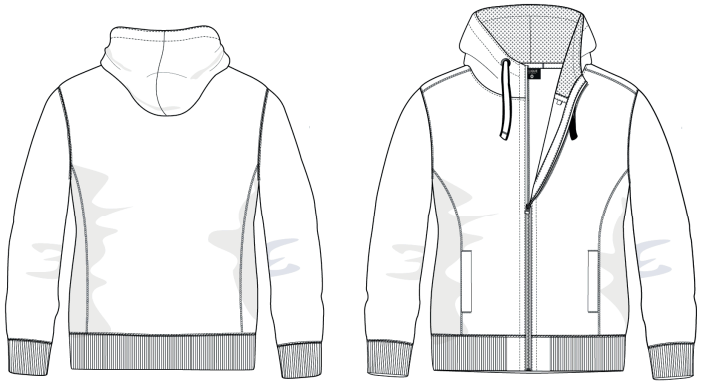

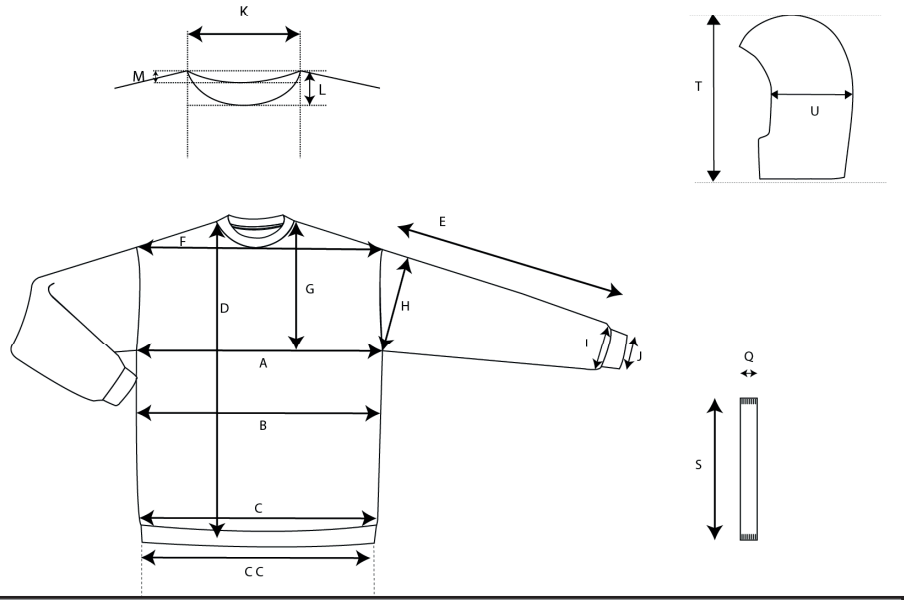

Production Size Specification

		XS	S	M	L	XL	XXL										
A	1/2 Chest	44,00	47,00	50,00	54,00	58,00	62,00										
B	1/2 Waist	40,00	43,00	46,00	50,00	54,00	58,00										
C	1/2 Bottom above rib	42,00	45,00	48,00	52,00	56,00	60,00										
CC	1/2 Bottom Relaxed	39,00	42,00	45,00	49,00	53,00	57,00										
D	Body Length HPS	61,00	63,00	65,00	67,00	69,00	71,00										
E	Sleevelength	61,00	62,50	64,00	64,00	65,00	65,00										
F	Shoulderwidth	36,00	38,00	40,00	43,00	46,00	49,00										
G	Armhole depth from HPS	22,00	23,00	24,00	25,00	26,00	27,00										
H	1/2 Bicept	17,00	18,00	19,00	20,00	21,00	22,00										
I	1/2 Sleeve above cuff	11,00	11,50	12,00	12,50	13,00	13,50										
J	1/2 Cuff	8,50	9,00	9,50	10,00	10,50	11,00										
K	Neck Width	21,00	21,50	22,00	22,50	23,00	23,50										
L	Neckdrop front	9,40	9,70	10,00	10,30	10,60	10,90										
M	Neckdrop back	2,00	2,00	2,00	2,00	2,50	2,50										
O	Sleeve rib height	7,00	7,00	7,00	7,00	7,00	7,00										
Q	Pocket width	2,00	2,00	2,00	2,00	2,00	2,00										
S	Pocket length	14,00	14,00	14,00	14,00	15,00	15,00										
T	Hood height	32,00	32,00	32,00	33,00	33,00	33,00										
U	Hood width	24,50	25,00	25,50	26,00	26,50	27,00										
V	Collar height at hood CF	5,00	5,00	5,00	5,00	5,00	5,00										