Ladies Premium Polo - 028241

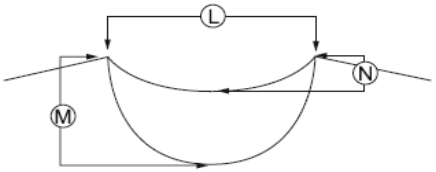

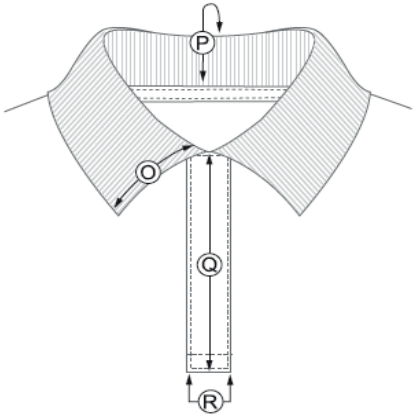

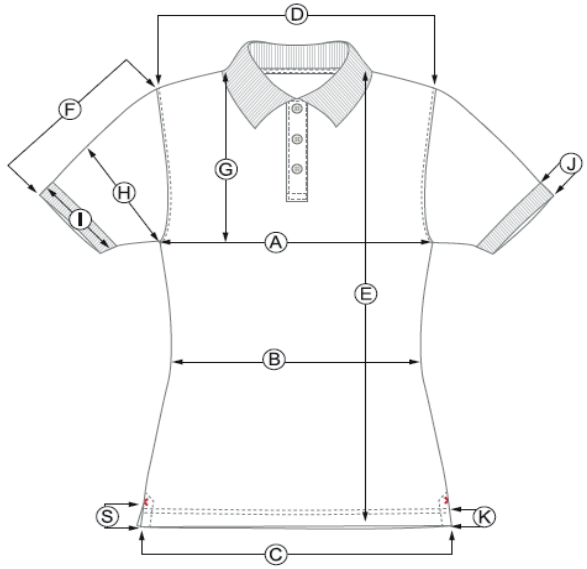

Production Size Specification

		S	M	L	XL	XXL											
A	1/2 chest	42,00	45,00	49,00	53,00	58,00											
B	1/2 waist	39,00	42,00	46,00	50,00	55,00											
C	1/2 Bottom	44,00	47,00	51,00	55,00	60,00											
D	Shoulder to shoulder	38,00	40,00	43,00	46,00	48,00											
E	Body lentgh from top of shoulder	64,00	66,00	68,00	71,00	74,00											
F	Sleeve length	16,00	17,00	18,00	19,00	20,00											
G	Armhole depth rom top of shoulder	22,00	23,00	24,00	25,00	26,00											
H	1/2 biceps	16,00	17,00	18,00	19,00	20,00											
I1	1/2 sleeve width above cuff	15,50	16,00	16,50	17,00	17,50											
I2	1/2 sleeve cuff opening	13,50	14,00	14,50	15,00	15,50											
J	Sleeve Cuff height	1,50	1,50	1,50	1,50	1,50											
K	Bottom hem height	2,00	2,00	2,00	2,00	2,00											
L	Neck opening width	15,50	16,00	16,50	17,00	17,50											
M	Front Neck drop	7,70	8,00	8,30	8,60	8,90											
N	Back Neck drop	2,00	2,00	2,00	2,00	2,00											
O	Collar Point	6,00	6,00	6,00	6,00	6,00											
P	Collar at center back	6,50	6,50	6,50	6,50	6,50											
Q	Placket length	15,00	15,00	15,00	15,00	15,00											
R	Placket width	2,50	2,50	2,50	2,50	2,50											
S	Slide slits opening height	3,00	3,00	3,00	3,00	3,00											